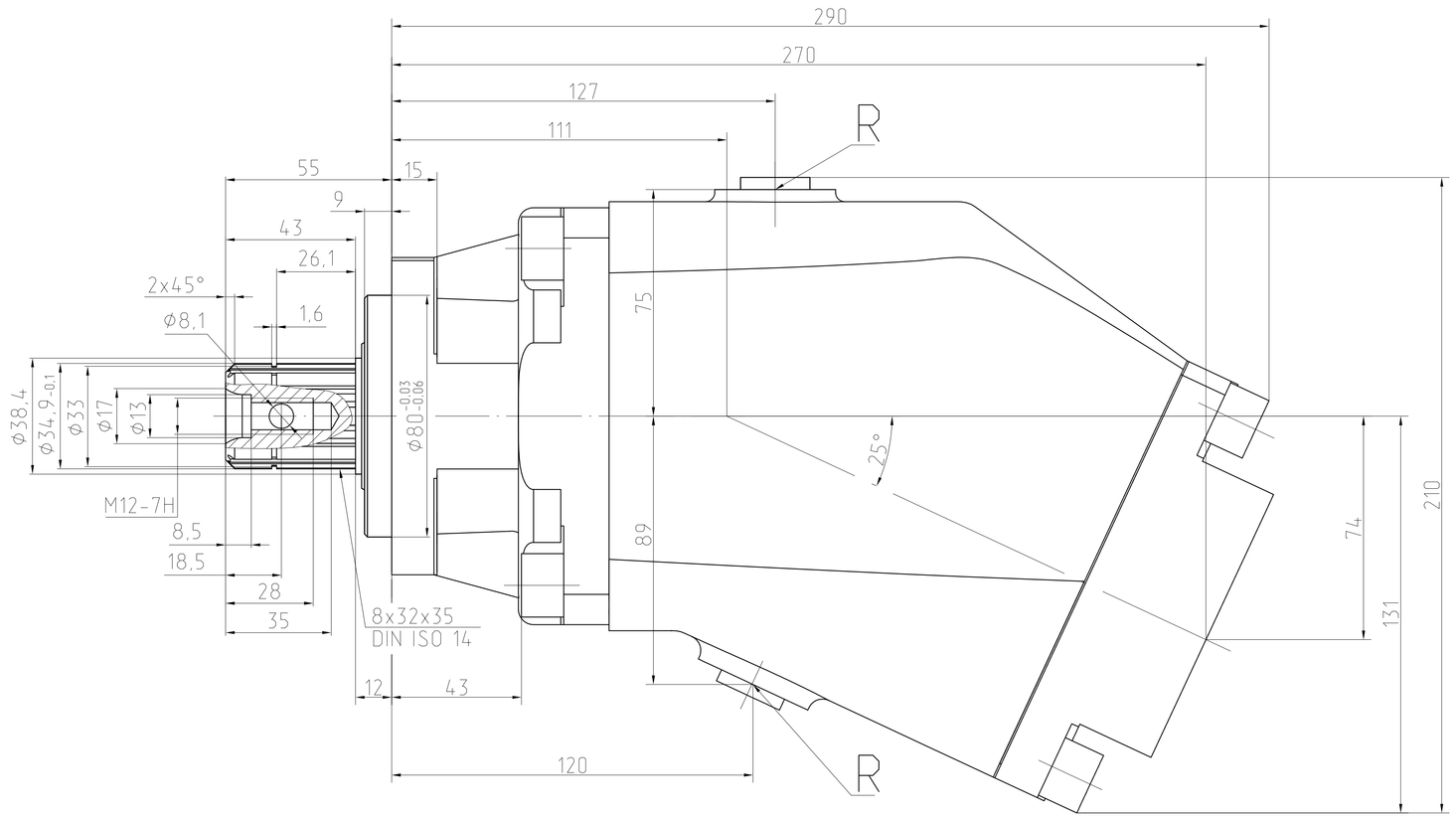

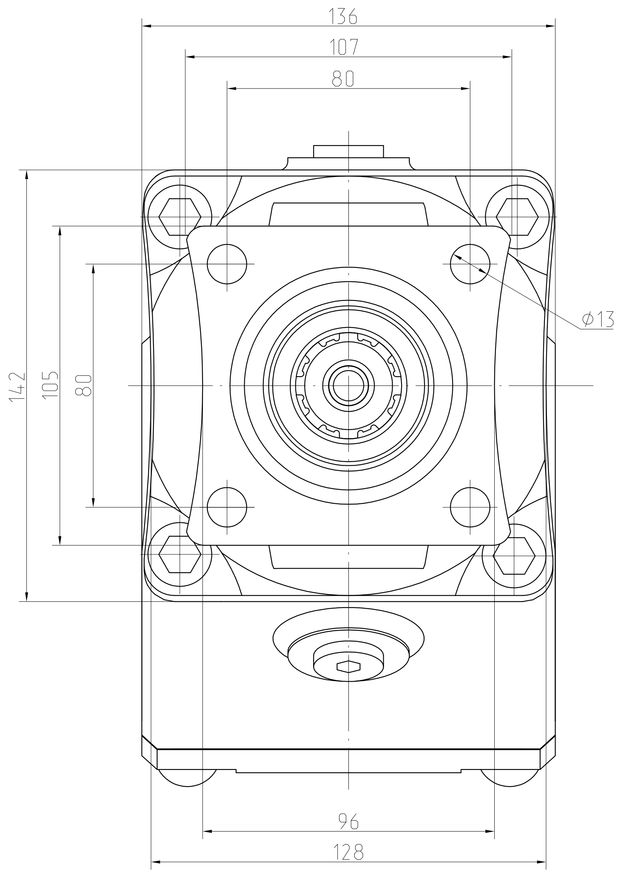

Б

Б

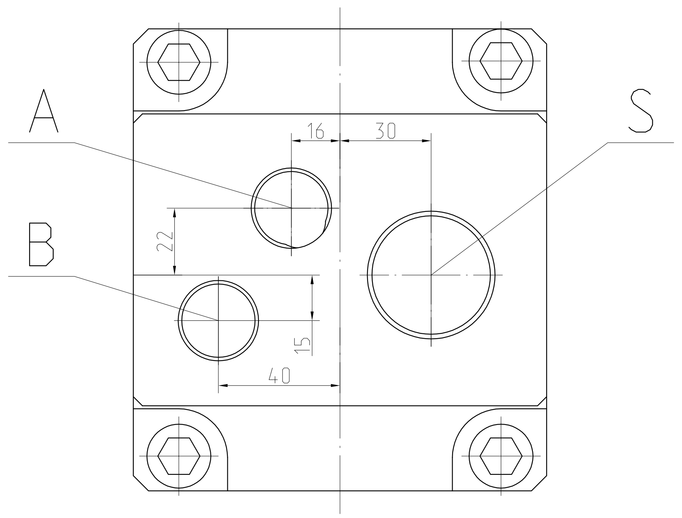

Таблица 1

Наименование параметра	Значение
Рабочий объем (номинальный), $см^3$ -Выход А -Выход В	 35 70
Частота вращения (при мин. и макс. давлении на входе), n, об/мин -минимальная (выходы А и В под нагрузкой), n_{min} -номинальная (выходы А и В под нагрузкой), n_{nom} -максимальная (выходы А и В под нагрузкой), n_{max1}* -максимальная (выходы А и В под нагрузкой), n_{max2}* -максимальная (без нагрузки), n_{max3}	 400 1200 1800 2000 2550
Подача (номинальная), л/мин -Выход А -Выход В	 40 80
Давление на выходе (номинальное), МПа -Выход А -Выход В	 20 20
Давление на выходе (максимальное), МПа -Выход А -Выход В	 35 35
Давление на входе, МПа -минимальное -максимальное	 0,08 0,2
Мощность потребляемая (номинальная), кВт	44,4
Коэффициент подачи (выход А и В)	0,95
КПД полный	0,90
Масса (без рабочей жидкости), кг	26

*при частоте вращения от n_{max1} до n_{max2} следует соблюдать следующее соотношение между давлением выхода А и выхода В:
-при нагрузке выхода А от 0 до 35 МПа необходимо наличие нагрузки на выходе В равное 4 МПа;
-при нагрузке выхода А от 0 до 10 МПа допускается отсутствие нагрузки на выходе В.

1. Технические характеристики насоса (см. Таблица 1).
2. Размеры для справок.
3. Присоединения:
   А и В- линии нагнетания G 3/4" - DIN ISO 228 глубина 16.
   S - линия всасывания G 1 1/4" - DIN ISO 228 глубина 20.
   А, В и S комплектуются транспортными заглушками.
   R - отверстия для выпуска воздуха (заглушены) - M18x1,5 DIN 3852.

Изм.	Лист.	N°докум.	Подп.	Дата	311.TF.70/35.R.P1.F80.NN ГЧ
Разраб.				1.08.18	Насос аксиально-поршневой нерегулируемый Габаритный чертеж.
Пров.					Лит. / Масса / Масштаб 1:1
Т.контр.					Лист / Листов 1
Нач.КБ					PSM HYDRAULICS
Н.контр.					
Утв.					

Инв. N° подл. | Подп. и дата | Взам. инв. N° | Инв. N° дубл. | Подп. и дата | Справ. N° | Перв. примен.

163017

D954444.DWG Копировал Формат А0